manual
del usuario

VENÂNCIO
FAZ A SUA VIDA MAIS FÁCIL

Metalúrgica Venâncio LTDA
Rua Wilma Helena Kunz, 2469
Fone/Fax: (51) 3793-4300
CEP 95800-000
Venâncio Aires - RS - Brasil

INDÚSTRIA BRASILEIRA

atendimento@venanciometal.com.br
www.venanciometal.com.br

manual
del usuario

AMASADERA RÁPIDA

MODELOS ARV05EXP
ARV15EXP
ARV25EXP
ARVT25EXP

Rev. 8 - 072018

ÍNDICE

1. INTRODUCCIÓN 3
1.1 PREZADO USUARIO 3
1.2 AVISOS IMPORTANTES 3
2. PRODUCTO 3
2.1 CARACTERÍSTICAS 3
2.2 DATOS TÉCNICOS 4
2.3 ETIQUETAS INFORMATIVAS 4
3. SEGURIDAD 5
3.1 NOCIONES BÁSICAS 5
3.2 AVISOS 5
4. INSTALACIÓN 5
4.1 INSTALANDO EL EQUIPAMIENTO 5
4.2 COLGANDO EL EQUIPAMIENTO 5
4.3 USANDO EL EQUIPAMIENTO 5
5. LIMPIEZA 6
6. MANUTENCIÓN 6
7. ANÁLISIS Y SOLUCIÓN DE PROBLEMAS 6
8. ESQUEMA ELÉCTRICO 7
9. VISTA EXPLODIDA 8
DE LA GARANTÍA 11

VENÂNCIO
FAZ A SUA VIDA MAIS FÁCIL

PLAZO DE GARANTÍA

LA METALÚRGICA VENÁNCIO LTDA ofrece garantía a los equipamientos fabricados conforme está especificado abajo:

* Todo lo vicio/defecto de fabricación alegado deberá ser analizado solamente por la asistencia técnica autorizada de la marca VENÁNCIO. Cuando comprobado eventual vicio/defecto de fabricación, la reparación será sin costos.

* Los equipamientos reparados sin la autorización de la fábrica o que fueren alterados, desmontados y/o utilizados en desacuerdo con las indicaciones presentes en los manuales respectivos, no serán inclusos por esta garantía.

* La garantía se refiere solamente al uso normal del equipamiento, considerando lo atendimiento de las recomendaciones e instrucciones constantes en el manual que acompaña el producto. Para tanto, la marca concede la garantía legal de 3 (tres) meses, a contar de la fecha de la emisión de la nota fiscal de compra, siendo obligatoria su presentación para los atendimientos previstos en este termo de garantía.

* Importante considerar que los vidrios, lámparas, resistencias, contactores, fusibles, relés, solenoides, controladores digitales y termostatos, no son inclusos por esta garantía.

* En lo caso de motores eléctricos, por ser de fabricación de terceros, cuando defectuosos, deberán ser enviados para la Asistencia Técnica autorizada de los mismos.

* Esta garantía se refiere solamente a las piezas y componentes fabricados por la METALÚRGICA VENÁNCIO LTDA, cubriendo, también, los costos de mano de obra en tales conciertos.

* Es responsabilidad del cliente lo comunicado de eventual constatación de vicio/defecto de fabricación del producto a la METALÚRGICA VENÁNCIO LTDA, a través del sector de Postventas, por el teléfono (51) 3793-4343 o por el Canal de Postventas en el website de la fabricante, o, todavía, a través de una de las Asistencias Técnicas autorizadas de la marca, las cuales están disponibilizadas en el website www.venanciometal.com.br .

* En lo caso de equipamientos voluminosos (asadores, hornos, estufas de calentamiento, fogones industriales, etc.), la Asistencia Técnica, cuando necesaria, realizará la visita directo en el establecimiento del cliente. Ya en relación a los equipamientos de pequeña monta (calentadores, chapas, salseras, tachos, sándwiches, fuente de agua, refresqueras, etc.), el cliente deberá, por cuenta propia, encaminarlos a la Asistencia Técnica autorizada de la marca.

* Defectos en la red eléctrica, instalación inadecuada, daños en el transporte realizado por terceros o intemperies invalidarán esta garantía.

IMPORTANTE: *solamente efectuar el montaje del producto con equipamientos de seguridad (anteojos de protección, guantes de coro, etc.) y herramienta adecuado al producto específico. La VENÁNCIO no se responsabiliza por los daños físicos advenidos de la falta de atención a tales cuidados, bien como por la utilización inadecuada del equipamiento, inclusive cuando en funcionamiento.*

RELACIÓN DE COMPONIENTES
ARV15EXP / ARV25EXP / ARVT25EXP

AMASSADEIRA RÁPIDA ARV15/25 e ARVT25			
Item	Descrição	Modelo	Código
1	CONJ TAMPA DO TACHO	15	8.13.03.00002000
		25	8.13.03.00003000
2	BASE DA DOBRADIÇA	TODOS	8.13.03.00000001
3	TAMPA SUPERIOR	15	8.13.03.15000018
		25	8.13.03.25000026
4	PERFIL EPDM	15 (1,0 MT)	4.14.01.00002117
		25 (1,21 MT)	
5	PORCA FIXAÇÃO DA HÉLICE	15	8.13.03.07009041
		25	8.13.03.25009042
6	HÉLICE	15	8.13.01.00000700
		25	8.13.01.00000900
7	FLANGE NYLON AMASSADEIRA 7/15 Kg	15	4.14.01.00000175
	FLANGE NYLON AMASSADEIRA 25 Kg	25	4.14.01.00000770
8	CONJ TACHO	15	8.13.01.15000004
		25	8.13.03.25000018
9	PINO DO TACHO	15	8.13.03.15009005
		25	8.13.03.25009008
10	CABO PP 3 X 4 C/VIA TARJADA PT/AZ/VD/AM	15	2.80.06.00040877
	CABO PLUG PP 3 x 2,50mm x 2,0m 20A	25 220V	2.80.06.00002279
	CABO PP 4 X 1,5 TARJADA VD/AM	25 T 220V	2.80.06.00002639
	CABO PP 5 X 1 TARJADA VD/AM	25 T 380V	2.80.06.00023774
11	PRENSA CABO ROSCA GAS 1/2" CINZA	TODOS	2.80.02.01000127
12	CONJ CORPO	15	8.13.01.15000007
		25	8.13.03.25000200
13	PONTEIRA INTERNA 1"	TODOS	2.80.36.03000203
14	RETENTOR BUCHA	15	4.14.01.04724010
		25	4.14.01.00001366
15	CHAVETA	15	8.16.01.39000029
		25	8.13.01.25000075
16	EIXO DA HÉLICE	15	4.14.01.00009001
		25	8.13.03.25009007
17	ROLAMENTO 6204 2RS 1L	15	4.14.01.00006204
	ROLAMENTO 6207 2RS 1L	25	4.14.01.00006207
18	ANEL ELÁSTICO EXT P/EIXO	15	4.14.01.05010204
		25	4.13.01.50103504
19	MANCAL FERRO FUND. Ø100x96	15	8.13.03.00000645
	MANCAL FERRO FUND. Ø150x144	25	8.14.01.00002170
20	POLIA ALUMÍNIO	15	4.14.01.00001073
		25	4.14.01.00003923
21	CHAVETA	15	8.16.01.39000042
		25	8.13.01.25000074
22	CORREIA DE TRANSMISSÃO A-045	15	4.13.01.00000045
	CORREIA DE TRANSMISSÃO A-056	25	4.14.01.00000057
23	POLIA FERRO	15	4.14.01.00010711
		25	4.14.01.00003783
24	PARAFUSO ALLEN	TODOS	2.60.01.08635381
25	MOTOR MONOFÁSICO 2CV	15 127V	2.80.30.12421832
	MOTOR MONOFÁSICO 2CV	15 220V	2.80.30.12421833
	MOTOR MONOFÁSICO 3CV	25 220V	2.80.30.12452577
	MOTOR TRIFÁSICO 3CV	25 T 220V	2.80.30.12452034
		25 T 380V	
26	EIXO DA BASE DO MOTOR	TODOS	8.13.01.25009160
27	CONJ BASE DO MOTOR	15/25	8.13.01.15000005
28	CONJ ESTIC. DO MOTOR	TODOS	8.13.01.25029792
29	PE DE BORRACHA 55mm	TODOS	4.14.01.00001011
30	FECHO RÁPIDO SH1 SEM ENGATE ZB	TODOS	4.14.01.00010891
31	SUPORTE DA CHAVE	TODOS	8.14.01.12000025
32	INTERRUPTOR	25	2.80.25.00025016
		15	2.80.25.03000030
		25 T	
33	PROTEÇÃO DA CHAVE	TODOS	8.13.02.00000004
34	JANELA MAIOR REFRIGERAÇÃO	TODOS	8.13.03.00000005

1. INTRODUÇÃO

1.1 PREZADO(A) USUÁRIO(A)

Parabienes por la adquisición de su nuevo equipamiento Venáncio, usted adquirió un producto con tecnología avanzada y de fácil utilización.

Para garantir esta calidad, que se traduce en eficiencia, allá de un proyecto elaborado y testado meticulosamente, los componentes son siempre los más adecuados, resultando en una ecuación costo/beneficio siempre positiva para el usuario.Además, recomendamos la lectura atenta de este manual. Cualquier duda contáctenos.

Venâncio

1.2 AVISOS IMPORTANTES

*** Estos equipamientos son destinados al uso comercial / profesional.**

* Conserve con cuidado este manual. Él es y será muy útil en la hora de sacar dudas. Consúltelo.

* La instalación debe ser realizada de acuerdo con las instrucciones del fabricante y por personas calificadas y autorizadas.

* Para eventuales reparos, entre en contacto exclusivamente con un Asistente Técnico Autorizado por el fabricante y solicite piezas de reposición originales.

* Lo no cumplimento de los avisos contenidos en este manual puede comprometer la seguridad del operador.

* El fabricante se reserva lo derecho de modificar, en cualquier momento y sin aviso previo, lo contenido de este manual.

* Este aparato no se destina a la utilización por personas no autorizadas (inclusive niños) con capacidades físicas, sensoriales o mentales reducidas, o por personas con falta de experiencia y conocimiento, a menos que tengan recibido instrucciones referentes a la utilización del aparato o está bajo la supervisión de una persona responsable por su seguridad.

* Débase tomar providencias para que niños no jueguen con el equipamiento.

* Higienizar diariamente el producto después del uso utilizando detergente neutro, no utilice materiales abrasivos.

* Jamás utilice jatos de agua para la limpieza del producto.

* El aparato debe ser fornecido a través de un dispositivo de corriente residual (RCD), con una clasificación operacional corriente residual no superior a 30 mA.

* No guarde sustancias explosivas, tales como aerosol con un propulsor inflamable en este aparato.

ATENCIÓN
Si el cordón de alimentación está dañificado él debe ser sustituido solamente por el fabricante, agente autorizado o persona calificada, a fin de evitar riesgos.

2. PRODUCTO

2.1 CARACTERÍSTICAS

Las AMASADERAS RÁPIDAS Venancio tienen su estructura construida en acero SAE 1010/1020.

Cuba en acero inoxidable con batidor en hierro fundido modular estañado.

La tapa posee protección mueble en acero inoxidable con presilla de cerramiento y orificio central para salida de gases y la colocación de componentes líquidos.

Pies de caucho con reglaje de altura.

En los modelos ARV05EXP, ARV15EXP el motor es monofásico 127V o 220V. En lo modelo ARV25EXP el motor es monofásico solamente en 220V.

Lo modelo ARVT25EXP posee un motor trifásico de 220V o 380V.

Las referencias 7, 15 y 25 corresponden la capacidad en KG de masa pronta.

Preparan y amasan la masa al mismo tiempo en hasta 8 minutos.

Todas las partes en movimiento son montadas sobre cojinetes blindados y con lubrificación permanente.

2.2 DATOS TÉCNICOS

Producto	Capacidad (kg)	Altura	Ancho	Profundidade	Motor	Consumo
ARV05EXP	0,5 até 7	500mm	525mm	400mm	1 CV	0,730 kW/h
ARV15EXP	2,0 até 15	660mm	660mm	440mm	2 CV	1,470 kW/h
ARV25EXP	2,0 até 25	770mm	770mm	490mm	3 CV	2,200 kW/h
ARVT25EXP	2,0 até 25	770mm	770mm	490mm	3 CV	2,200 kW/h

TABELA DE CARGA MÁXIMA

	MASA HOMOGÉNEAMENTE	MASA GRANULADA
ARV05EXP	3,5 kg de harina	5 kg de harina
ARV15EXP	7,5 kg de harina	10 kg de harina
ARV25EXP	12,5 kg de harina	17 kg de harina
ARVT25EXP	12,5 kg de harina	19 kg de harina

CULGUE EL EQUIPAMIENTO A UN DISYUNTOR DE PROTECIÓN CONFORME TABLA:

MODELO	TENSIÓN	DISYUNTOR	GRADE DE PROTECIÓN
05 Mono.	127 V	20A	IPX 1
	220V	10A	
15 Mono.	220 V	25A	
	127 V	16A	
25 Mono.	220 V	20A	
25 Trif.	220 V	16A	
	380 V	10A	

2.3 ETIQUETAS INFORMATIVAS

- Etiqueta de identificación del producto

METALURGICA VENANCIO LTDA
RUA WILMA HELENA KUNZ 2489 Fone/Fax 0xx51 3795-4300
N. Série: xxxxxxxxxxxxxxxx Tensão
Capacidade: xx kg XXX V~
Frequência: 60 Hz
Potência: xxxx W
Cond. Uso: INTERNO Grau Protecão: IPX1
Data Fab.: xx/xx/xxxx
Texto: Verificar a tensao da rede

ATENÇÃO ATENCIÓN ATTENTION

LIGUE O EQUIPAMENTO A UM DISJUNTOR DE PROTEÇÃO CONFORME TABELA:

MODELO	TENSÃO	DISJUNTOR
05 Mono.	127 V	20A
	220V	10A
15 Mono.	220 V	25A
	127 V	16A
25 Mono.	220 V	20A
25 Trif.	220 V	16A
	380 V	10A

PRENDA EL EQUIPO A UNIO CONMUTADOR DE PROTECIÓN SEGÚN LA TABELA:
CONNECT THE EQUIPMENT TO A PROTECTIVE CIRCUIT ACCORDING TO THE TABLE:

VENÂNCIO

- Etiqueta Disyuntores

ATENÇÃO

Deverá ser esticado as correias do motor após as primeiras 15 horas de uso.

VENÂNCIO

- Etiqueta estacar las correas

ATENÇÃO

A VIOLAÇÃO DESTE LACRE INVALIDA A GARANTIA DO PRODUTO E COMPROMETE A SEGURANÇA

VENÂNCIO

- Etiqueta garantia

Lo símbolo indica lo terminal de colgamiento equipotencial, destinado al colgamiento del equipamiento vía conductor eléctrico a otros puntos de colgamiento equipotencial, tales como equipamientos, bancadas, edificaciones, manteniéndose de esta forma lo equilibrio entre diferentes puntos de colgamiento, minimizando posibles riesgos de choque eléctrico. Este terminal permite la conexión de un cabo de sección nominal de 10mm².

RELACIÓN DE COMPONIENTES ARV05EXP

Item	Descrição	Modelo	Código
1	CONJ TAMPA DO TACHO	5	8.13.01.05000300
2	CONJ ACIONADOR DO MICRO	5	8.14.01.00000700
3	PORCA FIXAÇÃO DA HÉLICE	5	8.13.03.07009041
4	CHAVETA 3/16" x 15mm	5	8.16.01.39000029
5	HÉLICE	5	8.13.01.00000600
6	PERFIL EPDM	5 (0,84m)	4.14.01.00002117
7	FLANGE NYLON AMASSADEIRA 7/15 Kg	5	4.14.01.00000175
8	ORING STD NBR 66,34 X 2,62	5	4.13.01.00000262
9	TAMPA SUPERIOR MENOR	5	8.13.01.05000019
10	PINO DO TACHO	5	8.13.03.07009002
11	CONJ TACHO	5	8.13.01.07000005
12	TAMPA SUPERIOR MAIOR	5	8.13.01.05000018
13	CAIXA DA CHAVE	5	8.13.01.05000023
14	TAMPA PROTEÇÃO CAIXA DA CHAVE	5	8.13.01.05000020
15	MICRO INTERRUPTOR 20A421-MG-2603	5	2.80.25.02000020
16	JANELA MAIOR REFRIGERAÇÃO	5	8.13.03.00000005
17	CABO EPR 3 X 2,50mm	5	2.80.06.00005266
18	TERMINAL SAPATA PRESSÃO 10mm²	5	2.80.48.00000010
19	TAMPA DO MOTOR	5	8.13.01.05000016
20	CONJ CORPO	5	8.13.01.05000200
21	FECHO RÁPIDO SH1 SEM ENGATE ZB	5	4.14.01.00010891
22	FRONTAL DUPLO LIG/DESL VERD/VERM 22mm	5	2.80.02.00216700
23	TRANSFORMADOR E127/220V S24VCa 2A	5	4.13.01.12722024
24	CONTATOR TRIPOLAR 17A 1NF 24VCa	127V	4.02.08.00017124
	MINICONTATOR TRIPOLAR 9A 1NF 24VCa	220V	4.02.08.00009124
25	PROTETOR SOBRE TEMPERATURA P/ MOTOR MONOF INV13901	5	4.14.01.00002756
26	TAMPA DO KIT	5	8.13.01.05000015
27	TRILHO FIXAÇÃO CONTACTOR/DISJUNTOR TS35m	5	4.02.08.00004454
28	POSTE FINAL PF3 BTW	5	4.02.12.10289060
29	PÉ DE BORRACHA 55mm	5	4.14.01.00001011
30	RETENTOR BUCHA PLASTÔMERO 10,5mm	5	4.14.01.04724010
31	ROLAMENTO 6204 2RS 1L	5	4.14.01.00006204
32	MANCAL FERRO FUND. Ø100x96	5	8.13.03.00000645
33	ANEL ELÁSTICO EXT P/EIXO 20X1,2	5	4.14.01.05010204
34	EIXO DA HÉLICE	5	4.14.01.00009001
35	MOTOR MONOFÁSICO 1CV 60HZ	127V	2.80.30.12403991
		220V	2.80.30.12403992
36	POLIA ALUMÍNIO 305 A2 F.19,01	5	4.14.01.00001073
37	CHAVETA 3/16" x 24mm	5	8.16.01.39000042
38	POLIA FERRO 55 A2 F.19 107.11	5	4.14.01.00010711
39	CORREIA DE TRANSMISSÃO A-042	5	4.13.01.00000042
40	FUNDO	5	8.13.01.05000017
41	PASSADOR DE CHAPA MB 00011	5	2.80.57.02021151
42	ABRACADEIRA KLIPERS 2-50 BRANCA	5	4.04.05.00030068

9. VISTA EXPLODIDA

ARV05EXP

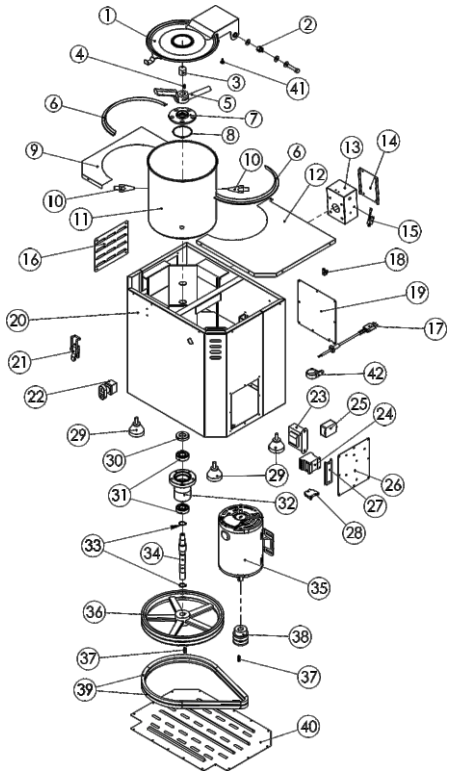

ARV15EXP / ARV25EXP / ARVT25EXP

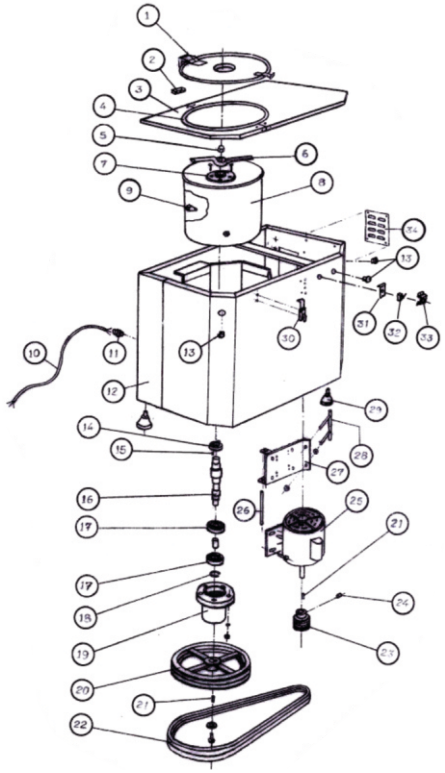

VENÂNCIO
FAZ A SUA VIDA MAIS FÁCIL

3. SEGURIDAD

3.1 NOCIONES BÁSICAS

Antes de colocar en funcionamiento la máquina y cada vez que haber alguna duda sobre lo funcionamiento, los usuarios tienen lo deber de leer y comprender detalladamente este manual.

Cuanto a la localización del equipamiento y manutención de averías, tome todas las medidas correctas, previniendo cualquier daño a las personas y a las máquinas. Retire el equipamiento de la red eléctrica antes de hacer cualquier tipo de reparo. El usuario debe tener conocimiento de la localización del interruptor Cuelga/Descuelga, para que pueda ser accionado a cualquier momento.

Instale el equipamiento en un local donde haya espacio físico suficiente para lo perfecto manoseo del equipamiento, alejado unos 50cm de la pared para evitar súper calentamiento del motor.

JAMÁS UTILICE SU EQUIPAMIENTO SIN ANTES TENER EFECTUADO LO CORRECTO ATERRAMIENTO.

3.2 AVISOS

* En caso de una eventual falta de energía, descuelgue inmediatamente el equipamiento.
* Evite choques eléctricos, una vez que pueden causar fallas y malo funcionamiento del equipamiento.
* No sucia, retire u obstruya las etiquetas de identificación. Caso alguna está dañificada, solicite la reposición a un asistente técnico autorizado.

4. INSTALACIÓN

4.1 INSTALANDO EL EQUIPAMIENTO

- La instalación debe ser hecha en una superficie plana y nivelada.
- Debe haber una distancia de lo mínimo 50cm de cualquier obstáculo en todos los lados de la máquina, para evitar lo súper calentamiento de la misma.
- Jamás utilice extensiones, conectores tipo T o benjamines para lo colgamiento del equipamiento.
- La amasadera debe ser colgada a un disyuntor de protección curva C, verifique en la tabla DISYUNTORES en los Datos Técnicos lo correcto para su modelo.
- Antes de utilizar su equipamiento, lave todas las partes que puedan entrar en contacto con el alimento, utilizando agua y jabón neutro.

ATENCIÓN

Antes de colgar su equipamiento, certifíquese de que la tensión registrada en la etiqueta existente en el cabo de alimentación coincide con la tensión de su establecimiento.

4.2 LIGANDO O EQUIPAMENTO

Siga os passos abaixo para o procedimento correto de ligar a máquina:

1) Conecte o equipamento a rede elétrica certificando-se que o equipamento está de acordo com a rede que será conectado. O cabo de alimentação possui 3 (três) pinos, onde o central é o pino de aterramento. É OBRIGATÓRIO QUE OS TRÊS PINOS ESTEJAM DEVIDAMENTE LIGADOS.

2) Certifique-se que o equipamento está devidamente aterrado de acordo com as normas vigentes;

3) Acione o interruptor localizado na parte frontal do equipamento.

4.3 USANDO EL EQUIPAMIENTO

1) Añade todos los ingredientes secos en la cacerola (harina, fermento, sal, azúcar, etc).

2) Cierre la tapa, bloquea con la presilla y cuelgue el motor.

3) Agregue por despacio los ingredientes líquidos por lo orificio de la tapa (huevos, leche, agua, etc).

CUIDADO
SOLAMENTE ABRA LA TAPA CUANDO NECESARIO Y CON LA MÁQUINA DESCOLGADA

PROCEDIMIENTO PARA ESTACAR LAS CORREAS

1) Para accesar los estacadores, deberá ser removida la tapa que está situada en la lateral derecha de la máquina.

2) Este procedimiento deberá ser realizado a cada 15 horas de uso, o conforme la demanda, para lo mejor rendimiento de la misma.

5. LIMPIEZA

* Antes de efectuar la limpieza de su equipamiento, descuélguelo de la toma.
* Jamás utilice objetos puntiagudos para efectuar la limpieza, como cuchillos.
* Nunca utilice productos abrasivos o corrosivos.
* No utilice jatos de agua directamente sobre el equipamiento.

6. MANUTENCIÓN

La manutención debe ser uno de los cuidados a ser tomados para una buena vida útil del equipamiento. La correcta limpieza, instalación, reparación del hilado y la vida útil del producto colaboran para que la manutención disminuya.

Antes de llamar un asistente técnico, haga la verificación de los siguientes ítems:

- Verifique si la corriente eléctrica está correcta y si ella llega hasta la máquina;
- Si la máquina está con dificultad para batir (sin fuerza de tracción) la cantidad de masa deseada, estará en la hora de realizar lo procedimiento de estacamiento de las correas.

7. ANÁLISIS Y RESOLUCIÓN DE PROBLEMAS

Problemas	Posibles Causas	Soluciones
- El equipamiento no cuelga.	- Falta de energía. - Falta conectar el cabo neutro de la red eléctrica. - Secuencia de fase inadecuada.	- Verifique si la energía eléctrica está normal. - Falta conectar el hilo neutro (en los productos 380V). - Invertir cualesquier de las dos fases en la flecha o en el disyuntor (redes trifásicas).
- El equipamiento cuelga, pero no tiene fuerza para trabajar.	- Tensión baja. - Correas sueltas. - Exceso de masa.	- Verifique la tensión. - Estique en las correas. - Disminuya la cantidad de masa.
- El equipamiento presenta barullo anormal al trabajar.	- No está apoyado en los 4 (cuatro) pies. - Tornillos sueltos. - Falta de lubrificación.	- Apoyar los pies correctamente. - Ajustar todos los tornillos. - Lubrificar.

* Para cualquier otro problema aparente, entre en contacto con un asistente técnico autorizado.

8. ESQUEMA ELÉCTRICO

7/15

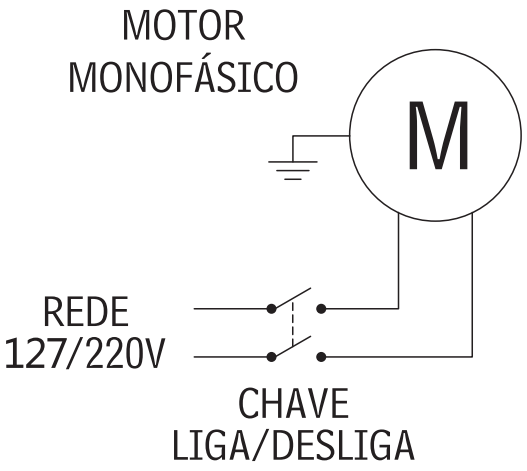
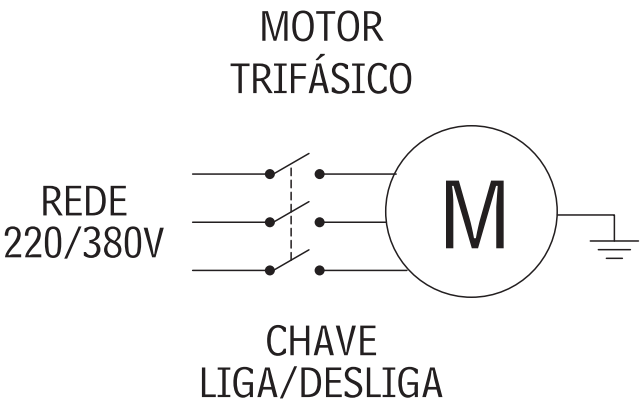
25